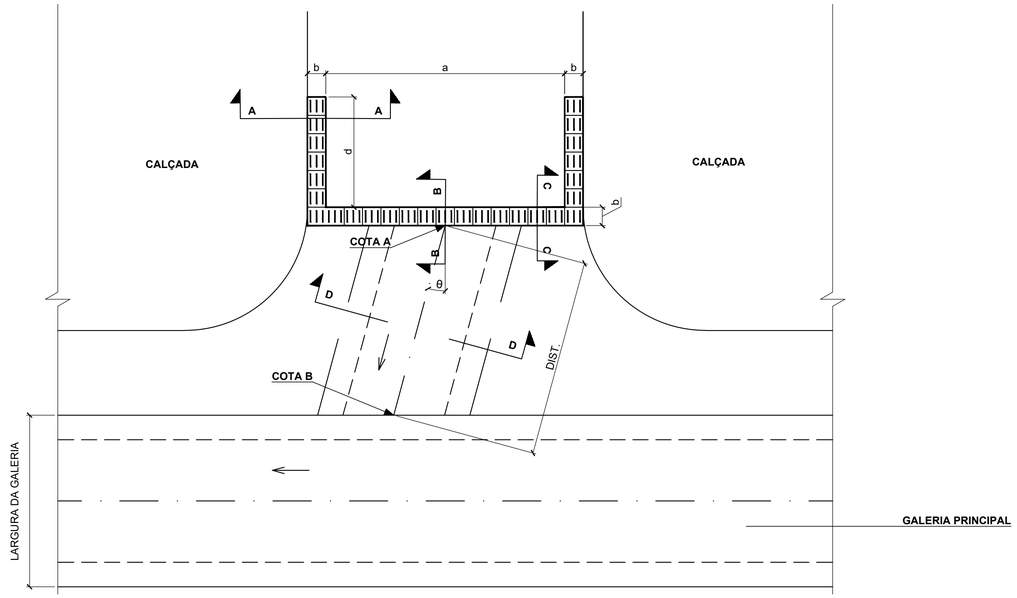

PLANTA

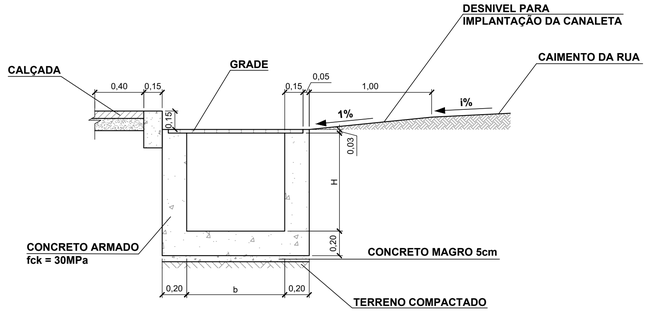

CORTE AA

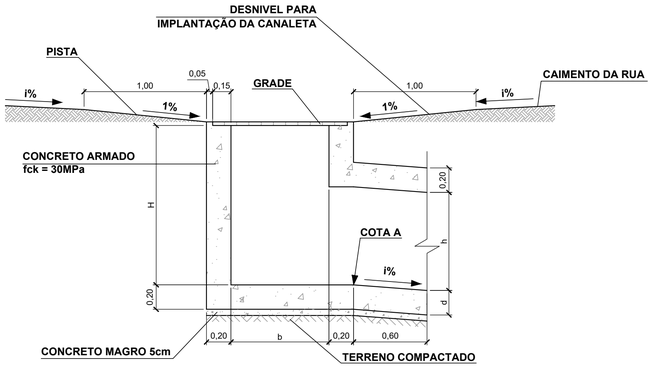

CORTE BB
GALERIA CELULAR

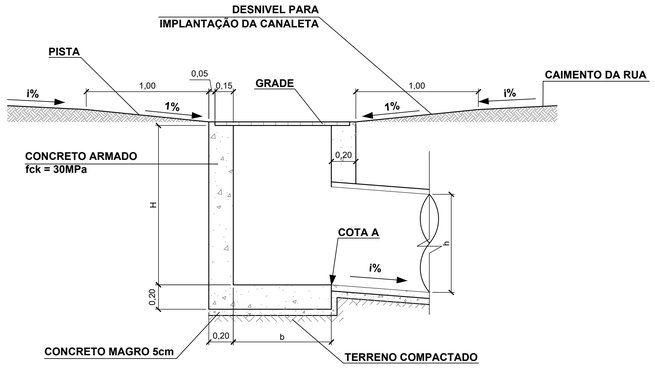

CORTE BB
GALERIA CIRCULAR

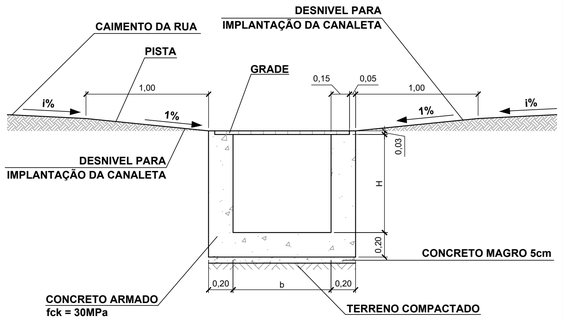

CORTE CC

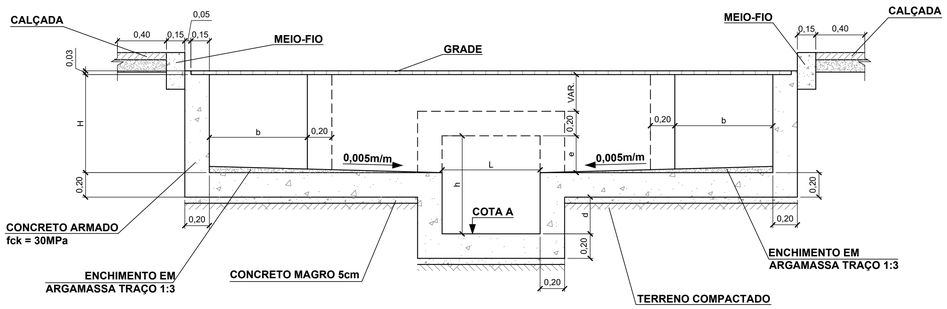

CORTE DD
GALERIA CELULAR

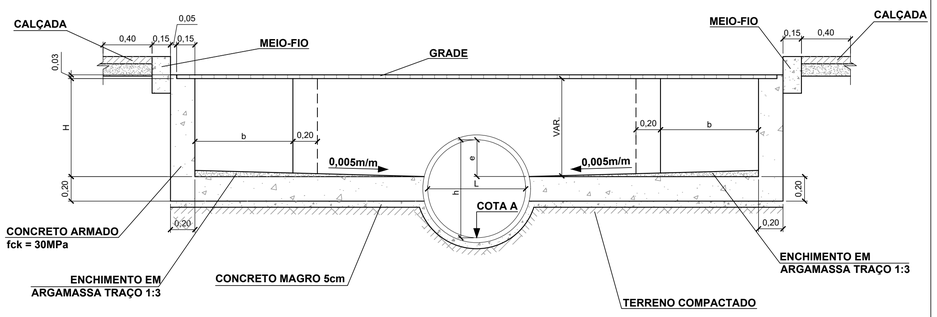

CORTE DD
GALERIA CIRCULAR

CAPTAÇÃO	INFORMAÇÕES GRELHA					INFORMAÇÕES RAMAL DE CONEXÃO							
	a	b	d	H	Cota Terreno	Seção	h	L	e	Ângulo	Dist.	Cota A	Cota B
Captação A1	4,76	0,80	2,00	1,00		Circular	0,6	0,6	0,3	20°45'42"	6,95	3,18	3,14
Captação A2	5,87	0,80	0,00	2,10	17,10	Celular	0,7	0,7	0,3	90°	14,23	14,60	14,10
Captação A3	6,00	0,80	0,00	0,94	10,06	Circular	0,4	0,4	0,3	14°7'33"	8,60	9,02	8,72
Captação A4	4,30	0,80	2,00	1,00	3,38	Celular	0,7	1,2	0,7	90°	21,85	2,38	2,06
Captação B1	5,97	0,80	0,00	1,04	5,45	Circular	0,8	0,8	0,4	90°	23,50	4,02	3,55
Captação B2	8,16	0,80	16,11	1,00	3,67	Celular	0,9	2,0	0,4	3°38'22"	12,00	2,17	2,10
Captação B3	8,62	0,80	3,00	2,00	8,74	Celular	0,8	1,5	0,3	35°6'5"	5,53	6,24	6,16
Captação B4	6,07	0,80	1,90	2,60	11,45	Celular	0,8	1,5	0,3	11°21'52"	15,00	8,35	8,33
Captação C3	4,39	0,80	0,00	1,76	3,35	Circular	0,4	0,4	0,3	21°	2,97	1,49	1,43
Captação C4	4,92	0,80	0,00	1,04	2,26	Circular	0,4	0,4	0,3	29°	6,94	1,12	0,98
Captação C5	6,67	0,80	0,00	1,10	2,14	Circular	0,4	0,4	0,3	39°	6,47	0,94	0,81

*PARA AS CAPTAÇÃOES C1 E C2 VER PRANCHA DREN_DETALHES_04/04_CH.

1 DETALHE CAPTAÇÃO DO ESCOAMENTO SUPERFICIAL COM GRELHA SELMEC OU SIMILAR
ESC.: 1/25

NOTAS

1- TODAS AS DIMENSÕES E ELEVAÇÕES ESTÃO EM METRO, EXCETO QUANDO INDICADO DE OUTRA FORMA.

REV.	DATA	TIPO	POR	
0	22/01/2020	E	PHMG	EMISSÃO INICIAL

PREFEITURA NITERÓI EMUSA

PREFEITURA MUNICIPAL DE NITERÓI

PCE Projetos & Consultoria de Engenharia

RESPONSÁVEL		DATA
PROJ.	CAMILO DE LELLIS MACHADO MASSA - CREA-192216551-RJ	22/01/2020
APROV.		22/01/2020

TÍTULO
PROJETO BÁSICO DE DRENAGEM DA AVENIDA PREFEITO SILVIO PICANÇO - CHARITAS, NITERÓI
PROJETO BÁSICO
PROJETO DE DRENAGEM
DETALHES

ESCALA INDICADA

Nº DA PRANCHA 03 DE 04

Nº DESENHO DREN_DETALHES_03/04_CH

PJ1122-B-V05-VD-DE-902-0A

e-Ciga
Ciga
Assinado digitalmente por
Lincoln Thomaz Da Silveira
•••.378.197-••
Data: 18/07/2023 11:46