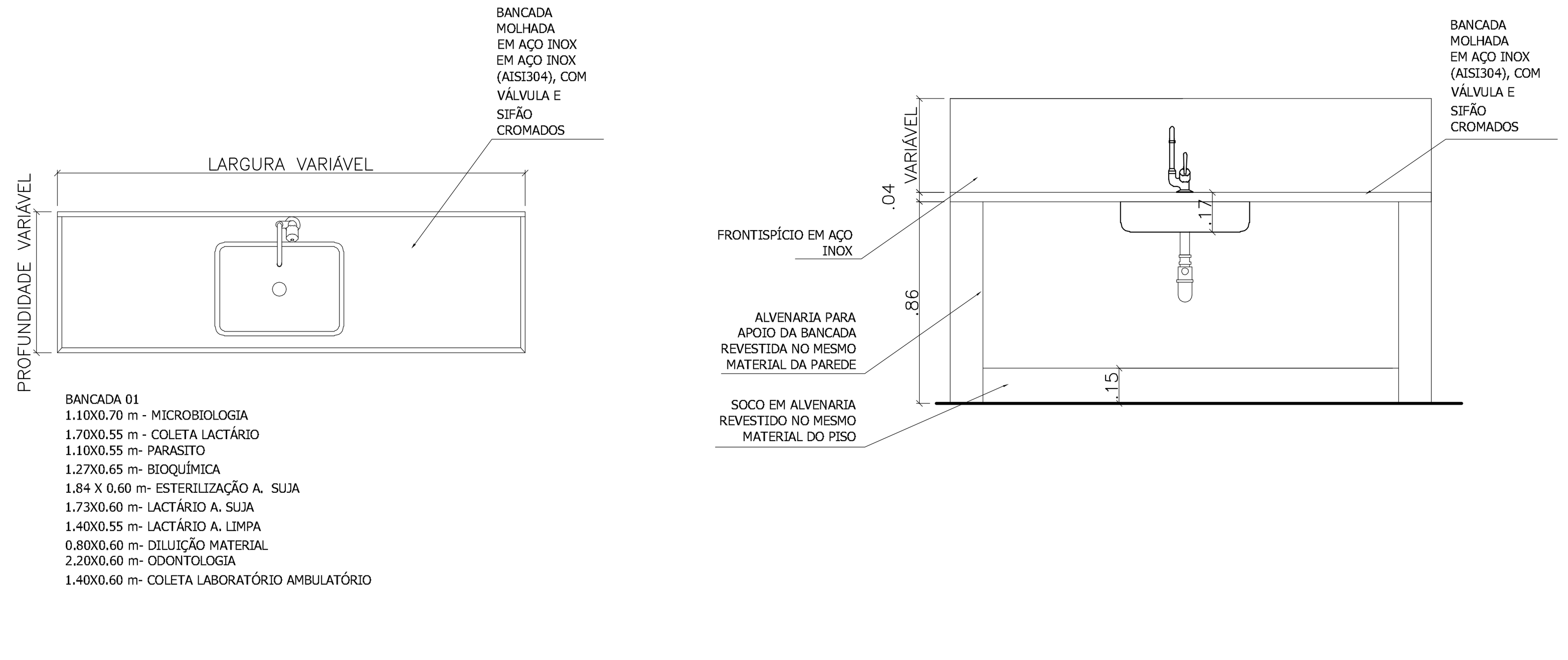

DETALHE BANCADA 01
Esc. 1:25

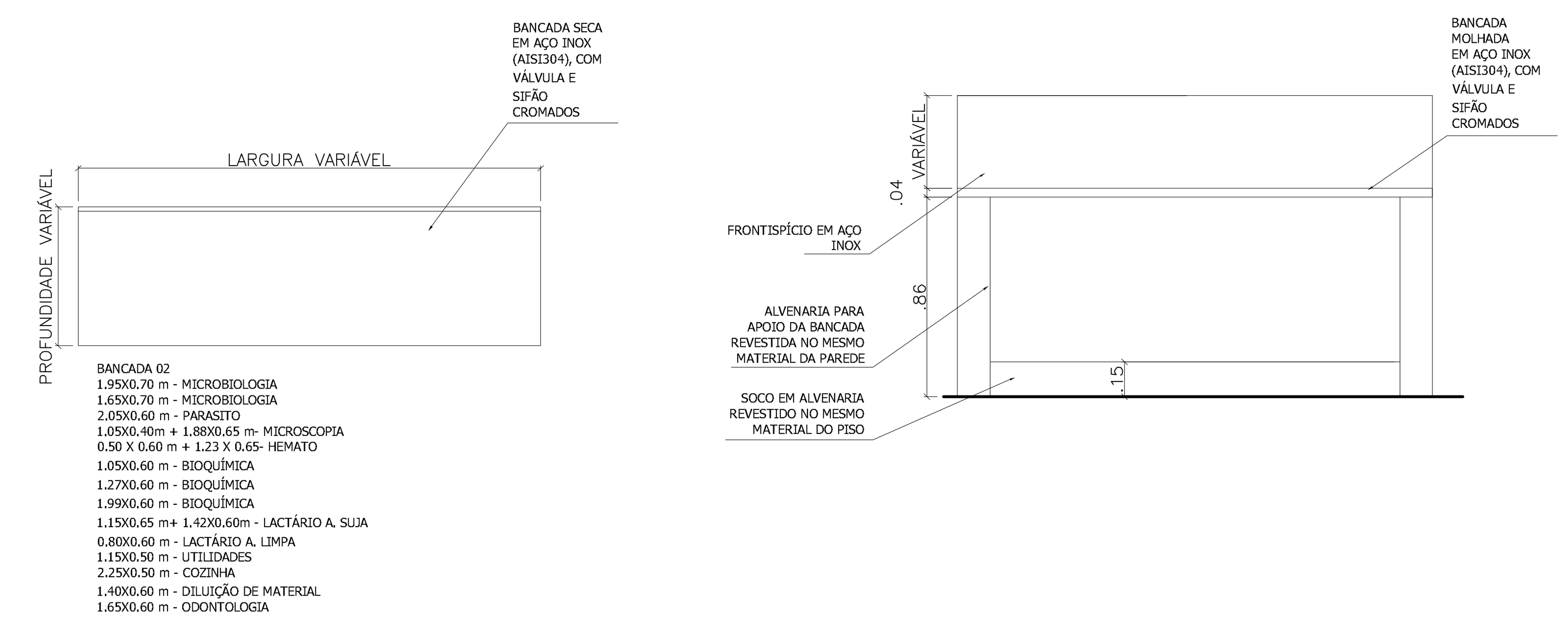

DETALHE BANCADA 02
Esc. 1:25

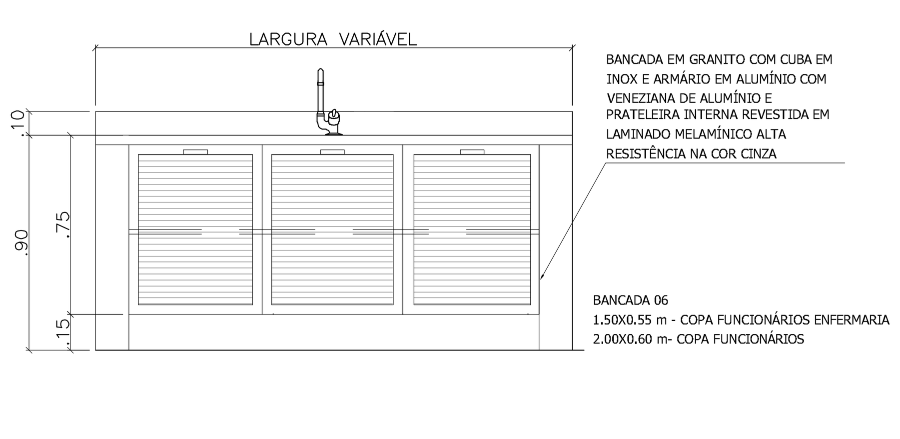

DETALHE BANCADA 06
Esc. 1:25

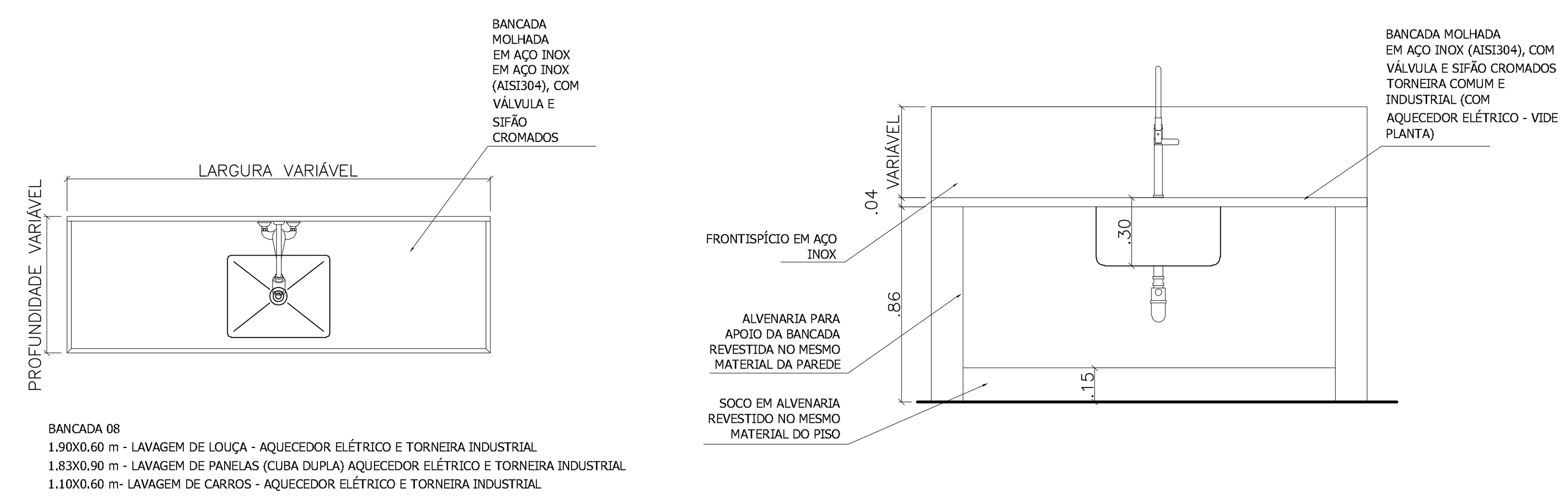

DETALHE BANCADA 08
Esc. 1:25

LEGENDA BANCADAS E LAVATÓRIOS

1 - Bancas novas com cuba - em aço inox (aisi304), com válvula e sifão cromados e frontispício 30 cm com torneira tipo haste alavanca. Sobre base em alvenaria revestida com mesmo material da parede frontispício 10 cm. 90 cm de altura.

2 - Bancadas novas secas em aço inox (aisi304)sobre base em alvenaria revestida com mesmo material da parede, frontispício 10 cm. 90 cm de altura.

3 - Bancada e laterais em compensado naval 15 mm duplo (total 30mm) revestido com melamina na cor brancacom fixação do tampo com cantoneiras de 4 parafusos, revestido com laminado melamínico na cor branca. 75 cm de altura.

4 - Lavatórios - com torneira tipo haste alavanca, válvula e sifão cromados. revestimento cerâmico 30 x 30 cm com 60 cm de altura na parede.

5 - Módulo em MDF com tratamento para cupim, umidade e bactérias, revestido com laminado melamínico na cor branca e rodízios com trava.

6 - Banca nova com cuba em aço inox (aisi304) e granito cinza, com válvula e sifão cromados e frontispício 10 cm com torneira de bancada. Sobre base em alvenaria com revestimento conforme parede, armário inferior em alumínio com VENEZIANA DE ALUMÍNIO e prateleira interna revestida em laminado melamínico branco com 25 mm de espessura (fixação com 2 cantoneiras em cada lateral e 4 no fundo da prateleira - cantoneiras com 4 parafusos. 90cm de altura.

7 - Bancas com cuba em aço inox (aisi304), existente. substituição de torneira existente por torneira industrial, vávula e sifão para torneira tipo haste e alavanca, válvula e sifão cromados. execução de alvenaria (altura =0.90m) na base, revestido do mesmo aterial da parede.

8 - Bancas com cuba(profundidade da cuba 0.25m), em aço inox (aisi304), nova. (altura = 0.90cm) Torneira tipo haste e alavanca, válvula e sifão cromados. Execução de base em alvenaria, revestida com mesmo material da parede 90cm de altura.

9 - tanque novo de aço inox (aisi304) 35 l com suporte para fixação na alvenaria

10 - estante tipo estrado novo de aço inox (aisi304) 1.30 x .45 m com três prateleiras.

11- Banca seca, em aço inox (aisi304), nova, (altura = 0.90cm) com abertura de 0.30m de diâmetro para descarte de alimentos.

12- Bancadas secas em aço inox (aisi304), existente com rampa térmica para refeitório.

13- Bancadas novas secas em aço inox (aisi304) com banheira no mesmo material (75 x 40 x 20 altura), sobre base em alvenaria revestida com mesmo material da parede, frontispício 20 cm. 90 cm de altura.

14- prateleiras em compensado naval 15 mm duplo (total 30 mm) revestido com melamina na cor branca. fitas de bordo do mesmo material. fixadas com mão francesas de 25 cm.

15- armário fixo baixo em compensado naval 18 mm revestido com melamina na cor branca, portas com largura máxima 45 cm, altura total 75 cm. apoiado sobre soco em alvenaria (15cm), revestido do mesmo material do piso.

16- armário fixo alto em compensado naval 18 mm revestido com melamina na cor branca, portas com largura máxima 45 cm. fixado junto ao teto. altura do piso mínimo 1.70 (sob bancadas) ou 1.90 cm. altura total do armário mínimo 40 cm.

17- armário inferior com portas em em alumínio com VENEZIANA DE ALUMÍNIO e prateleira interna em compensado naval revestida em laminado melamínico branco com 30 mm de espessura (fixação com 2 cantoneiras em cada lateral e 4 no fundo da prateleira - cantoneiras com 4 parafusos. 80cm de altura, apoiado sobre soco em alvenaria (10cm), revestido do mesmo material do piso.

18 - balcão de atendimento em compensado naval 15 mm duplo (total 30mm) revestido com melamina na cor cinza claro com fixação do tampo com cantoneiras de 4 parafusos. com duas ALTURAS 1.00 m de altura (parte externa) e 0.75 m (parte interna). parte do painel com tampo superior articulável (largura mínima 90 cm).

19 - Bancas novas com cuba em louça na cor branca e granito cinza, com válvula e sifão cromados e frontispício 10 cm com torneira de bancada. base em alvenaria revestida com mesmo material da parede 90cm de altura.

20 - Bancas novas em granito cinza. base em alvenaria revestida com mesmo material da parede 90cm de altura.

21 - Bancas com cuba de expurgo, em aço inox (aisi304), nova. (altura = 0.90cm) com tampa, válvula e sifão cromados. fixadas na alvenaria com mão francesa.

22 - Bancada e laterais em compensado naval 25 mm duplo (total 50mm) revestido com melamina na cor branca com fixação do tampo com cantoneiras de 4 parafusos, revestido com laminado melamínico na cor branca. 90 cm de altura.

23 - balcão de atendimento em compensado naval 15 mm duplo (total 30mm) revestido com melamina na cor cinza claro com fixação do tampo com cantoneiras de 4 parafusos. com duas ALTURAS 1.00 m de altura (parte externa) e 0.75 m (parte interna) conforme padrão nbr 9050.

24 - móvel com armário inferior e escaninhos na parte superior em compensado naval 15 mm duplo (total 30mm) revestido com melamina na cor branca com fixação do tampo com cantoneiras de 4 parafusos.

25 - bancada do posto de enfermagem em compensado naval 15 mm duplo (total 30mm) revestido com melamina na cor branca com fixação do tampo com cantoneiras de 4 parafusos.

26 - armário alto e gaveteiro em compensado naval 15 mm duplo (total 30mm) revestido com melamina na cor branca com fixação do tampo com cantoneiras de 4 parafusos.

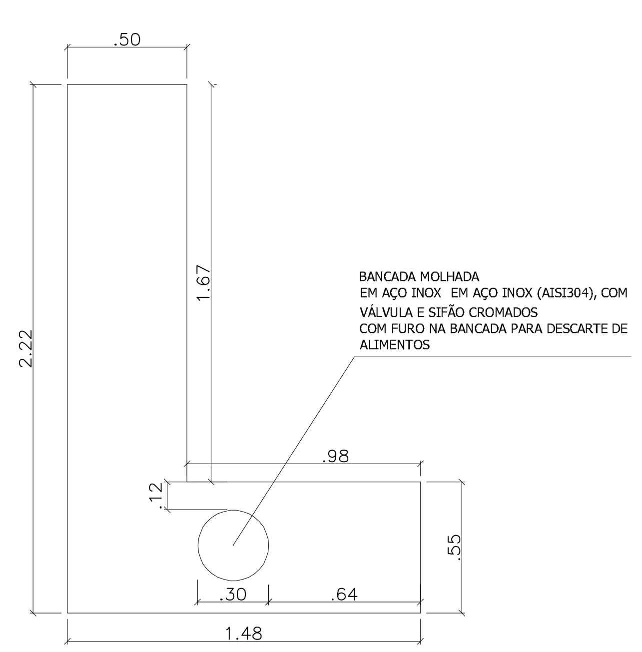

DETALHE BANCADA 11
Esc. 1:25

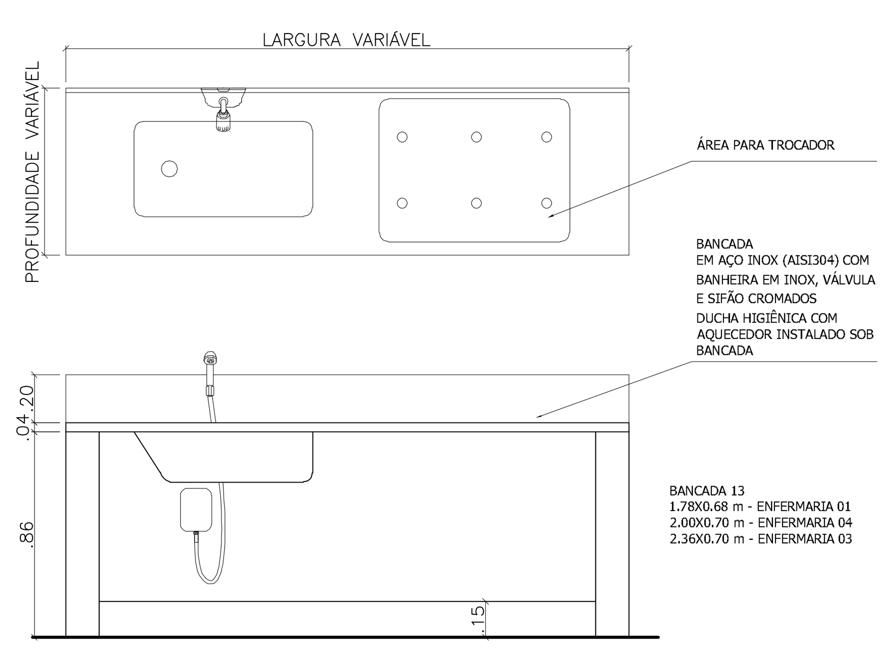

DETALHE BANCADA 13
Esc. 1:25

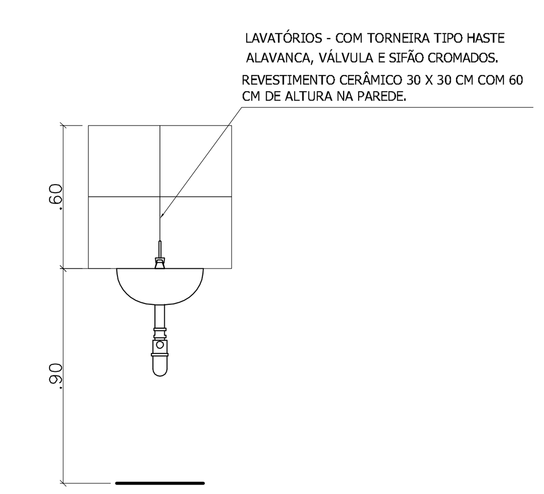

DETALHE LAVATÓRIOS
Esc. 1:25

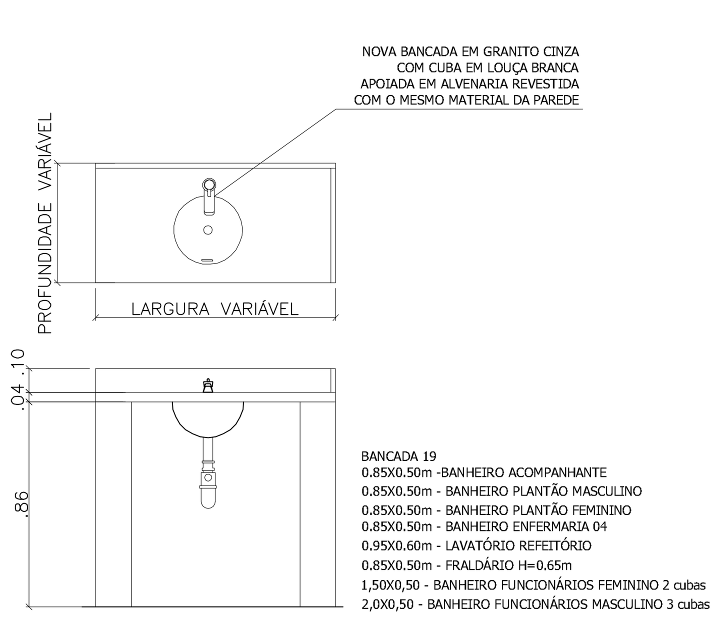

DETALHE BANCADA 19
Esc. 1:25

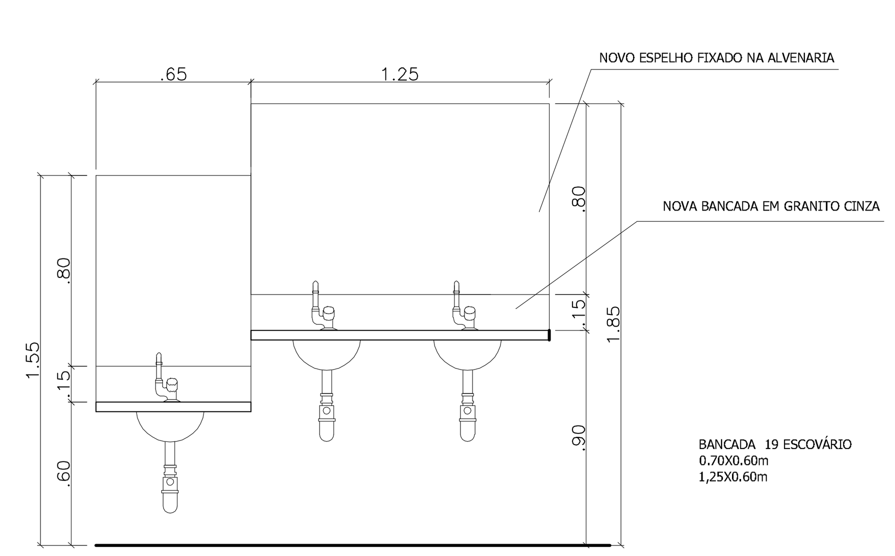

DETALHE BANCADA 19 - ESCOVÁRIO
Esc. 1:25

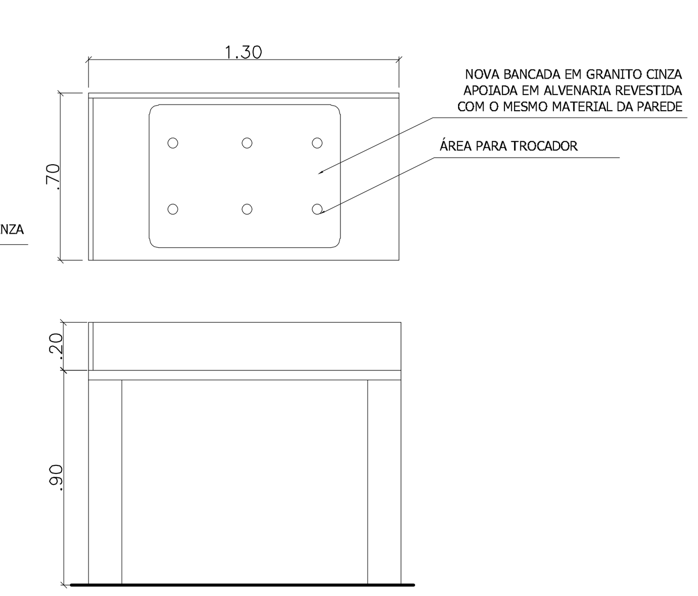

DETALHE BANCADA 20
Esc. 1:25

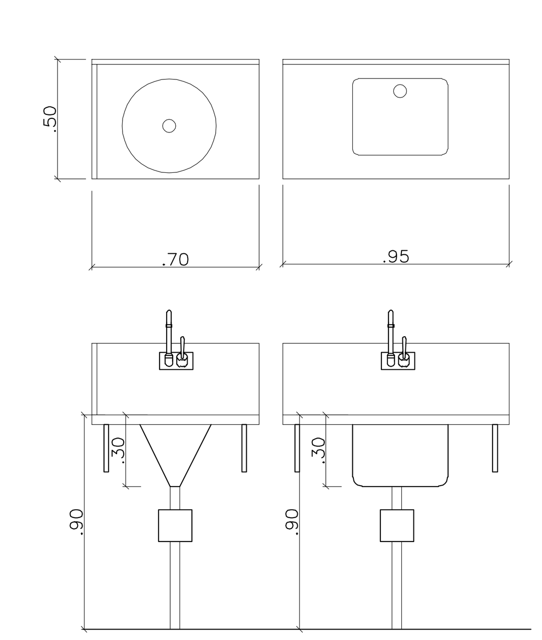

DETALHE BANCADA 21
Esc. 1:25

NOTA:

Os serviços para reforma parcial do Hospital Getúlio Vargas Filho serão executados com:

(1) recursos do contrato de repasse pelo convênio SICONV 886401: aqueles contidos no projeto arquitetônico, projeto hidrossanitário, projeto de proteção contra incêndio e pânico (protocolado no CBMERJ), projeto do sistema de proteção contra descarga atmosférica, projeto de cabeamento estruturado, projeto da subestação e projeto de gases medicinais.

(2) recursos próprios da Prefeitura Municipal de Niterói: aqueles contidos no projeto estrutural (incluindo rampas e gradis), projeto de ar-condicionado, exaustão, ventilação e mobiliário.

Apesar das fontes de recursos distintas e de planilhas orçamentárias separadas, todos os serviços serão objetos de uma única licitação, portanto serão complementares e concomitantes durante a execução da obra contratada, garantindo assim a viabilidade e a funcionalidade dos ambientes contemplados no programa de trabalho.

REVISÃO 06	25/03/2022	REVISÃO DE ACORDO COM COMENTÁRIOS CAIXA ECONÔMICA
REVISÃO 05	06/12/2021	REVISÃO GERAL
REVISÃO 04	13/10/2021	REVISÃO GERAL
REVISÃO 03	20/09/2021	INCLUSÃO DOS DETALHES DE MOBILIÁRIO FIXO
REVISÃO 02	05/08/2021	AJUSTES NA SALA DE UTILIDADES, SERVIÇO, PRESCRIÇÃO E EQUIPAMENTOS
REVISÃO 01	16/07/2021	EM REVISÃO
REVISÃO 00	09/07/2021	CONTROLE INTERNO

NITERÓI SEMPRE À FRENTE Saúde

PRANCHA Nº: P25 25/27

FUNDAÇÃO MUNICIPAL DE SAÚDE – NITERÓI
NÚCLEO DE ENGENHARIA E ARQUITETURA

OBRA:
HOSPITAL GETÚLIO VARGAS FILHO
RUA TEIXEIRA DE FREITAS, S/N– FONSECA– NITERÓI–RJ

DESENHO: DEALHAMENTO BANCADAS

ESCALA: indicada

DATA: 13/10/2021

DESENVOLVIDO POR:
LORENA GUIMARÃES FIGUEIRA DA SILVA
–
CAU Nº A91747-8

COORDENAÇÃO:
RAMON DORNELAS
ARQUITETO
CAU Nº A41599-5