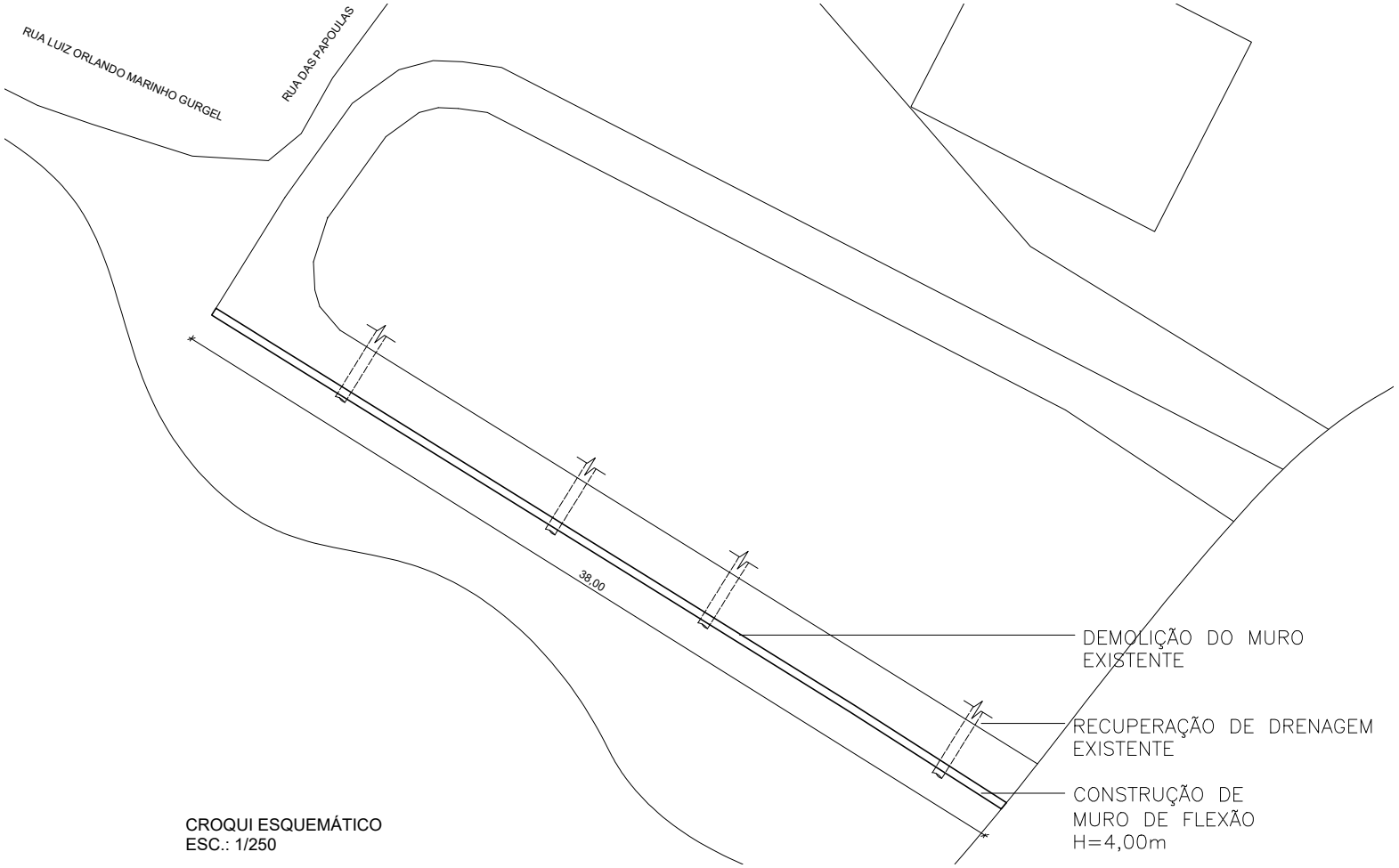

CROQUI ESQUEMÁTICO
ESC.: 1/250

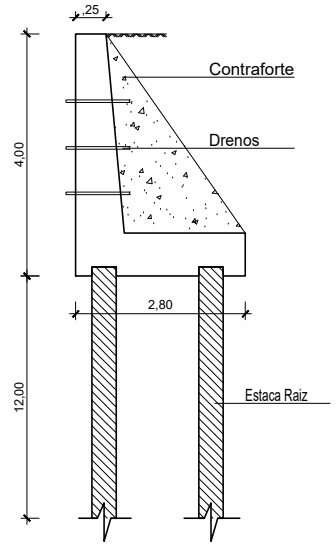

DETALHAMENTO DO MURO
ESC.: 1/125

Empresa Municipal de Moradia, Urbanização e Saneamento

PREFEITURA NITERÓI TRABALHANDO SÉRIO, SUPERANDO DESAFIOS. EMUSA

PREFEITURA MUNICIPAL DE NITERÓI

CROQUI PARA CONSTRUÇÃO DE MURO DE CONTENÇÃO NA PRAÇA DO COSTÃO, ITACOATIARA

FOLHA: 01

DESENHO:
CROQUI DE LOCALIZAÇÃO E DETALHAMENTO DO MURO

DIRETOR DE OPERAÇÕES:	ENG. RESPONSÁVEL:	EXECUÇÃO EM Acad:	DATA:	ESCALA:
ANTONIO C. LOUROSA DE S. JUNIOR	MARLON FELIPE	PRISCILA SANTOS	MARÇO/2020	INDICADA