V 1
Escala 1:50

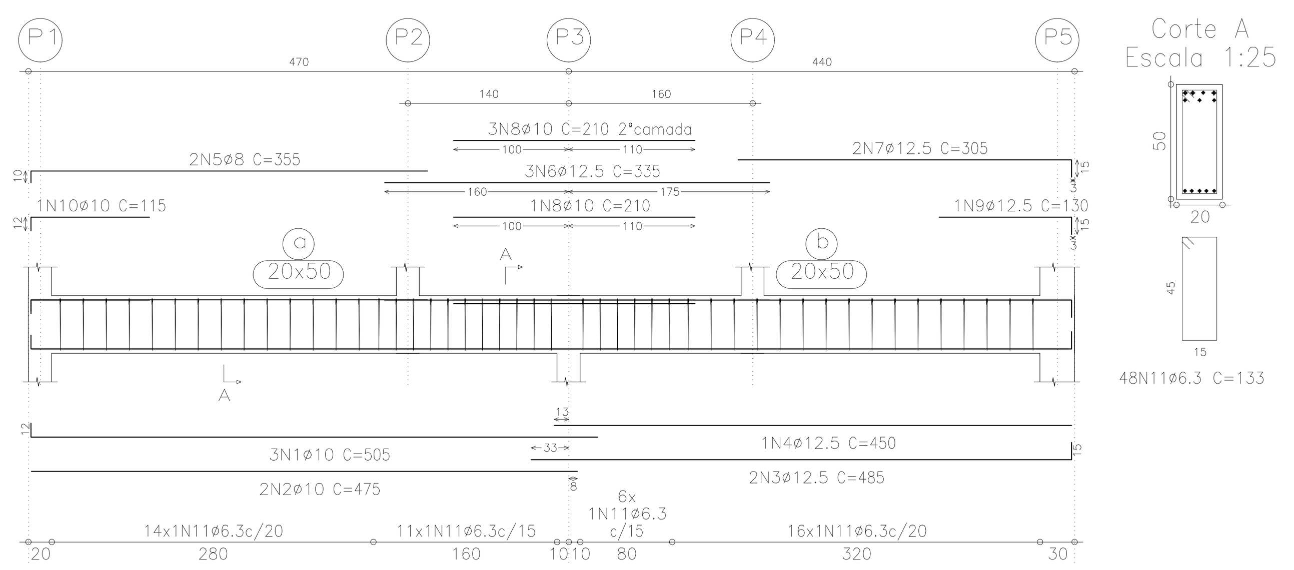

Pilar apoiado: P2 e P4

Ver esperas no detalhamento de pilares

V 2
Escala 1:50

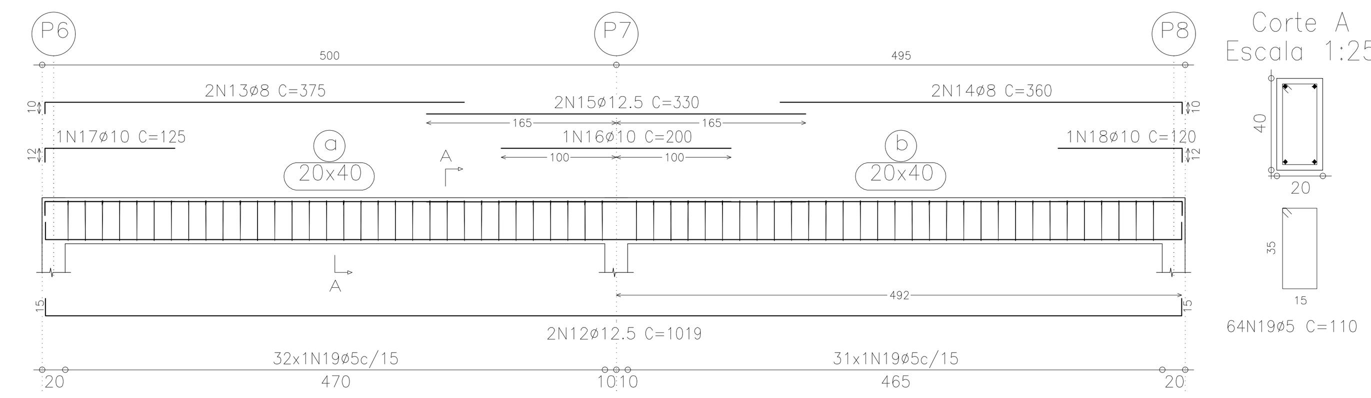

V 3
Escala 1:50

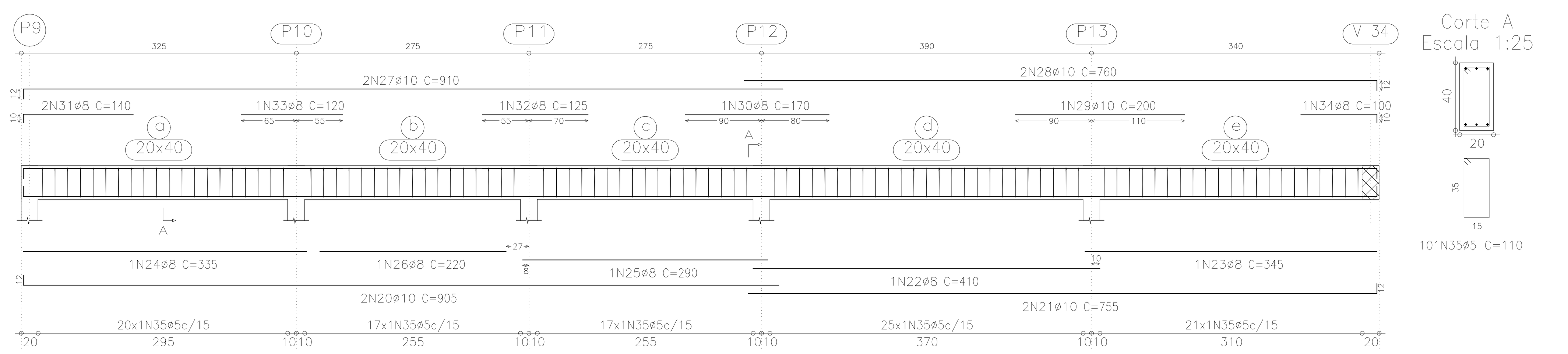

V 4
Escala 1:50

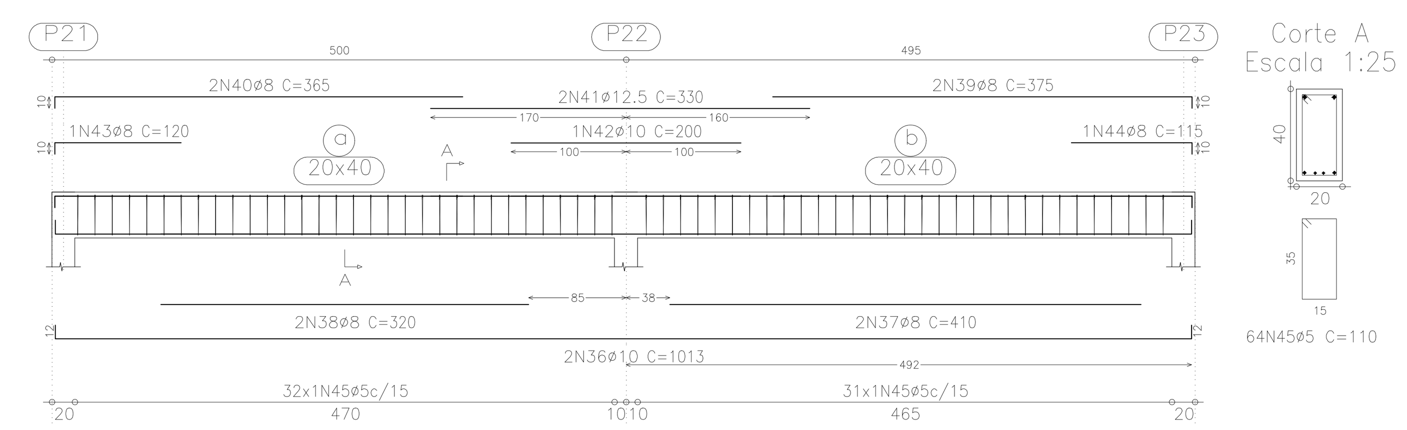

V 5
Escala 1:50

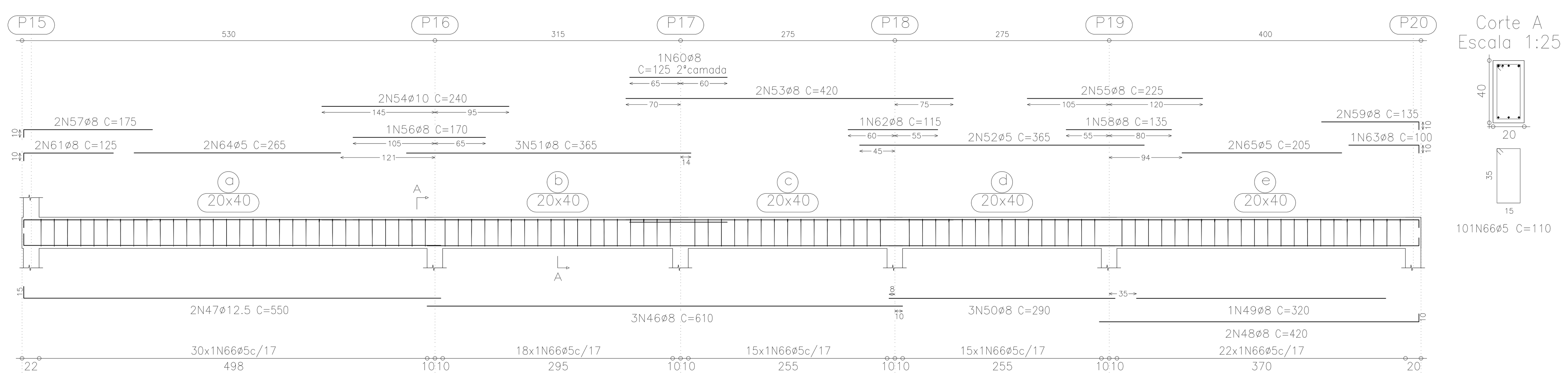

V 6
V 10
Escala 1:50

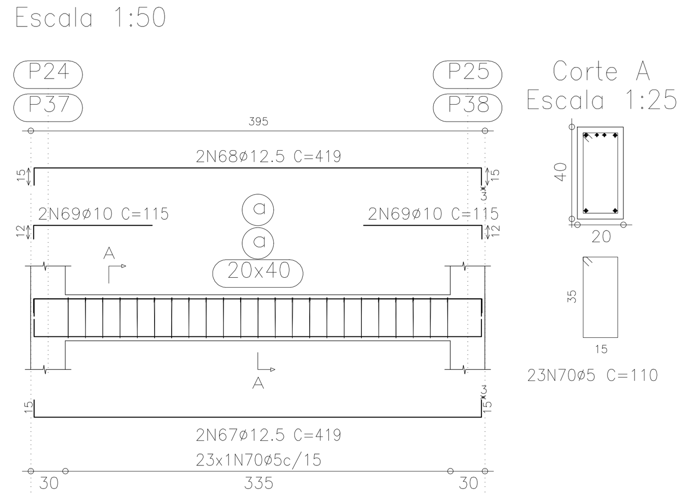

V 7
Escala 1:50

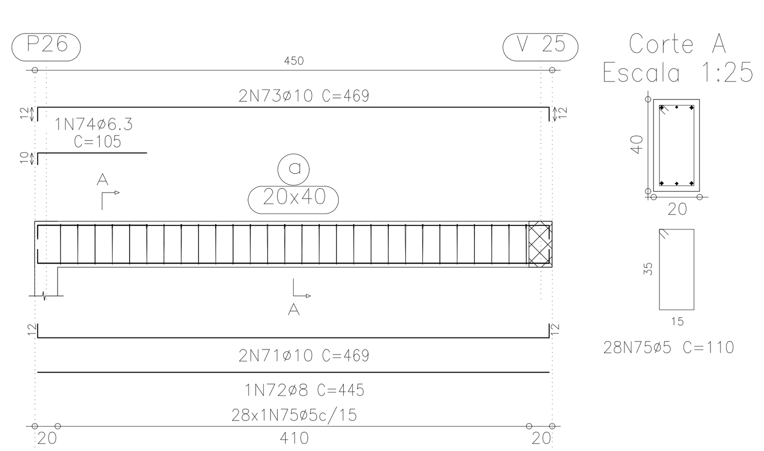

V 8
Escala 1:50

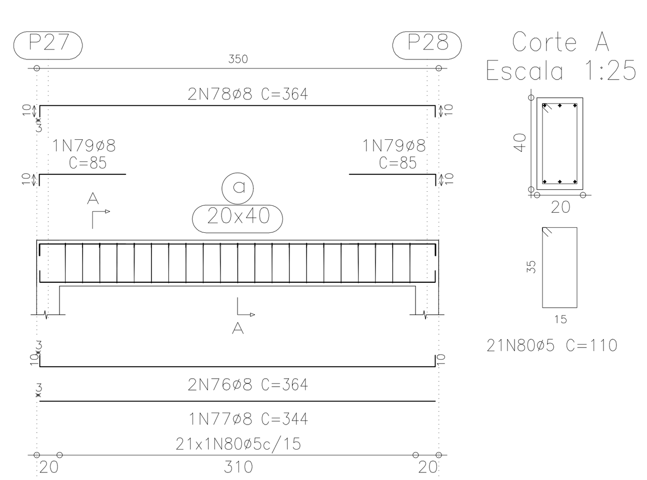

Elemento	Pos.	Diam.	Q.	Dob. (cm)	Reta (cm)	Dob. (cm)	Comp. (cm)	Total (cm)	CA-50-A (kg)	CA-60-B (kg)
V 1	1	ø10	3	12	493		505	1515	9.5	
	2	ø10	2		475		475	950	6.0	
	3	ø12.5	2		470	15	485	970	9.5	
	4	ø12.5	1		450		450	450	4.4	
	5	ø8	2	10	345		355	710	2.8	
	6	ø12.5	3		335		335	1005	9.9	
	7	ø12.5	2		290	15	305	610	6.0	
	8	ø10	4		210		210	840	5.3	
	9	ø12.5	1		115	15	130	130	1.3	
	10	ø10	1	12	103		115	115	0.7	
	11	ø6.3	47				133	6251	15.5	
								Total+10%:	78.0	
V 2	12	ø12.5	2	15	989	15	1019	2038	20.0	
	13	ø8	2	10	365		375	750	2.9	
	14	ø8	2		350	10	360	720	2.8	
	15	ø12.5	2		330		330	660	6.5	
	16	ø10	1		200		200	200	1.3	
	17	ø10	1	12	113		125	125	0.8	
	18	ø10	1		108	12	120	120	0.8	
	19	ø5	63				110	6930		10.9
								Total+10%:	38.6	12.0
V 3	20	ø10	2	12	893		905	1810	11.4	
	21	ø10	2		743	12	755	1510	9.5	
	22	ø8	1		410		410	410	1.6	
	23	ø8	1		345		345	345	1.4	
	24	ø8	1		335		335	335	1.3	
	25	ø8	1		290		290	290	1.1	
	26	ø8	1		220		220	220	0.9	
	27	ø10	2	12	898		910	1820	11.4	
	28	ø10	2		748	12	760	1520	9.5	
	29	ø10	1		200		200	200	1.3	
	30	ø8	1		170		170	170	0.7	
	31	ø8	2	10	130		140	280	1.1	
	32	ø8	1		125		125	125	0.5	
	33	ø8	1		120		120	120	0.5	
	34	ø8	1		90	10	100	100	0.4	
	35	ø5	100				110	11000		17.3
								Total+10%:	57.9	19.0
V 4	36	ø10	2	12	989	12	1013	2026	12.7	
	37	ø8	2		410		410	820	3.2	
	38	ø8	2		320		320	640	2.5	
	39	ø8	2		365	10	375	750	2.9	
	40	ø8	2	10	355		365	730	2.9	
	41	ø12.5	2		330		330	660	6.5	
	42	ø10	1		200		200	200	1.3	
	43	ø8	1	10	110		120	120	0.5	
	44	ø8	1		105	10	115	115	0.5	
	45	ø5	63				110	6930		10.9
								Total+10%:	36.3	12.0
V 5	46	ø8	3		610		610	1830	7.2	
	47	ø12.5	2	15	535		550	1100	10.8	
	48	ø8	2		410	10	420	840	3.3	
	49	ø8	1		320		320	320	1.3	
	50	ø8	3		290		290	870	3.4	
	51	ø8	3		365		365	1095	4.3	
	52	ø5	2		365		365	730		1.1
	53	ø8	2		420		420	840	3.3	
	54	ø10	2		240		240	480	3.0	
	55	ø8	2		225		225	450	1.8	
	56	ø8	1		170		170	170	0.7	
	57	ø8	2	10	165		175	350	1.4	
	58	ø8	1		135		135	135	0.5	
	59	ø8	2		125	10	135	270	1.1	
	60	ø8	1		125		125	125	0.5	
	61	ø8	2	10	115		125	250	1.0	
	62	ø8	1		115		115	115	0.5	
	63	ø8	1		90	10	100	100	0.4	
	64	ø5	2		265		265	530		0.8
	65	ø5	2		205		205	410		0.6
	66	ø5	100				110	11000		17.3
								Total+10%:	49.0	21.8
V 6=V 10	67	ø12.5	2	15	389	15	419	838	8.2	
	68	ø12.5	2	15	389	15	419	838	8.2	
	69	ø10	4	12	103		115	460	2.9	
	70	ø5	23				110	2530		4.0
								Total+10%:	21.2	4.4
								(x2):	42.4	8.8
V 7	71	ø10	2	12	445	12	469	938	5.9	
	72	ø8	1		445		445	445	1.7	
	73	ø10	2	12	445	12	469	938	5.9	
	74	ø6.3	1	10	95		105	105	0.3	
	75	ø5	28				110	3080		4.8
								Total+10%:	15.2	5.3
V 8	76	ø8	2	10	344	10	364	728	2.9	
	77	ø8	1		344		344	344	1.4	
	78	ø8	2	10	344	10	364	728	2.9	
	79	ø8	2		75	10	85	170	0.7	
	80	ø5	21				110	2310		3.6
								Total+10%:	8.7	4.0
								ø5:	0.0	82.9
								ø6.3:	17.4	0.0
								ø8:	77.9	0.0
								ø10:	112.4	0.0
								ø12.5:	118.4	0.0
								Total:	326.1	82.9

1° Laje
Desenho de vigas
Concreto: C30, usina.rigor
Aço: CA-50-A e CA-60-B
Escala vigas: 1:50
Escala seções: 1:25

NOTAS:

- VER LOCAÇÃO DA OBRA JUNTO COM A FISCALIZAÇÃO
- HAVENDO DIVERGÊNCIA ENTRE AS COTAS E MEDIDAS DE ARQUITETURA, PREVALECE A ARQUITETURA
- ATENÇÃO PARA O ESQUADRO DA OBRA
- CASO SURJA ALGUMA INTERFERENCIA NÃO PREVISTA, CONSULTAR O CALCULISTA
- CONFERIR E AJUSTAR TODAS AS MEDIDAS NO LOCAL
- NÃO TOMAR MEDIDAS EM ESCALA
- MEDIDAS EM CENTMETROS

PLANTA CHAVE

LEGENDA

NOTAS

NOTAS:
1 - DIREITOS AUTORAIS RESERVADOS - (LEI DE DIREITOS AUTORAIS DE 19 DE FEVEREIRO DE 1998). ESTE ARQUIVO NÃO PODERÁ SER MANIPULADO OU ALTERADO SEM A PRÉVIA AUTORIZAÇÃO DOS AUTORES DO PROJETO.
2 - TODAS AS MEDIDAS DEVERÃO SER CONFERIDAS NO LOCAL ANTES DA EXECUÇÃO.
3 - ESTE ESTUDO NÃO PODERÁ SER EXECUTADO SEM A DEVIDA CONFERÊNCIA NO LOCAL.
4 - COTAS EM NÍVEL ACABADO

REVISÕES

REV.	DATA	DESENHO	AUTOR DA REVISÃO
00	12/08/19	EMISSÃO INICIAL	MARIA JOSÉ MELLO

EMUSA — Empresa Municipal de Moradia, Urbanização e Saneamento

PREFEITURA NITERÓI TRABALHANDO SERIO, SUPERANDO DESAFIOS. EMUSA

PREFEITURA MUNICIPAL DE NITERÓI

OBRA : MATERNIDADE ALZIRA REIS

MCB PROJETOS

PROJETO ESTRUTURAL
ARMAÇÃO DAS VIGAS 1ª LAJE - 1ª PARTE

FOLHA: 17

DIRETOR DE PLANEJAMENTO E CAPTAÇÃO DE RECURSOS: PAULO CÉSAR SILVA CARRERA

ARQUITETOS: MARIA JOSÉ MELLO, BRUNO AFONSO, RENATA GUIMARÃES, PATRICK KIMANI, LAIS MENEZES

DATA: 12/08/2019

ESCALA: INDICADA

ESC. P/ PLOTAR 10/1		
PENAS P/ PLOTAGEM		
COR	PENA	ESP.
1	1	.1
2	7	.2
3	3	.3
4	7	.4
5	7	.5
6	7	.6
7	7	.15
8	8	.08
9	7	.8
DEMAIS	7	.1

Formato A1 (Extendido) - 1025 x 597