PA-000-L00-0405 REV.A

A1 - 594 X 841

V2 (14x30)
ESC 1:50

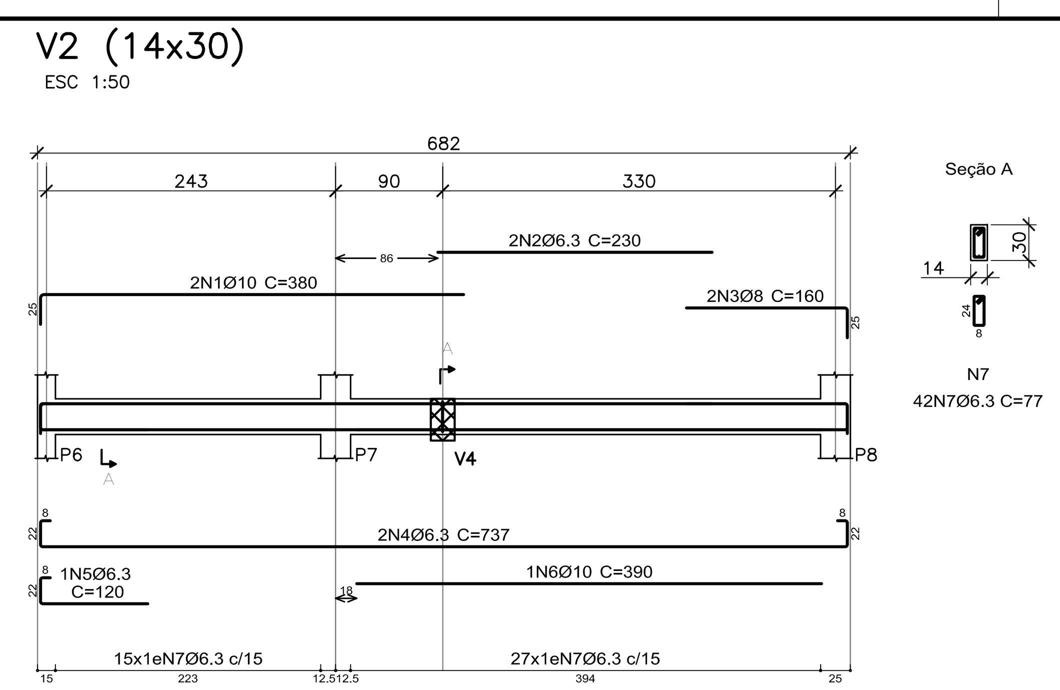

V4 (20X35)
ESC 1:50

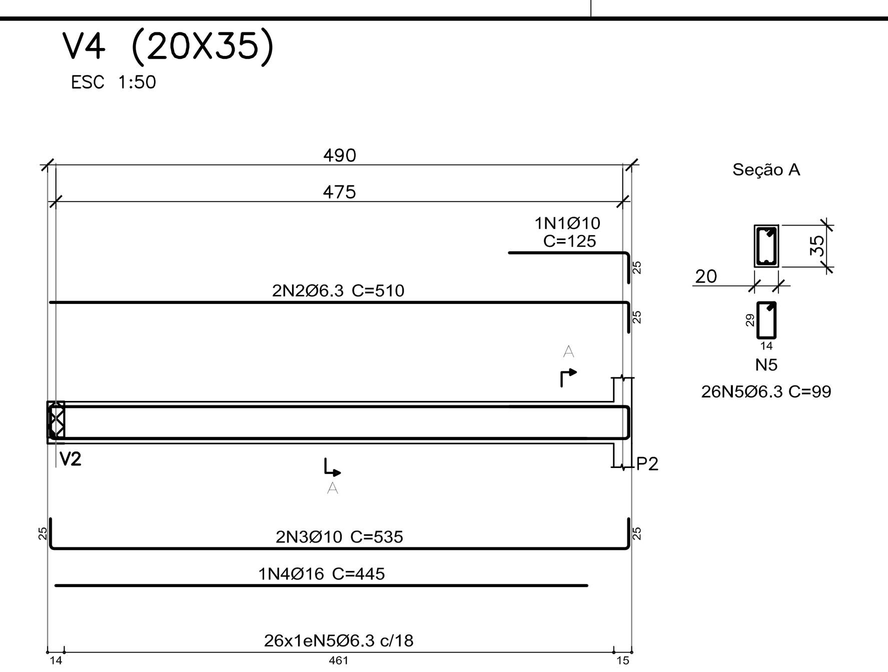

V5 (14X30)
ESC 1:50

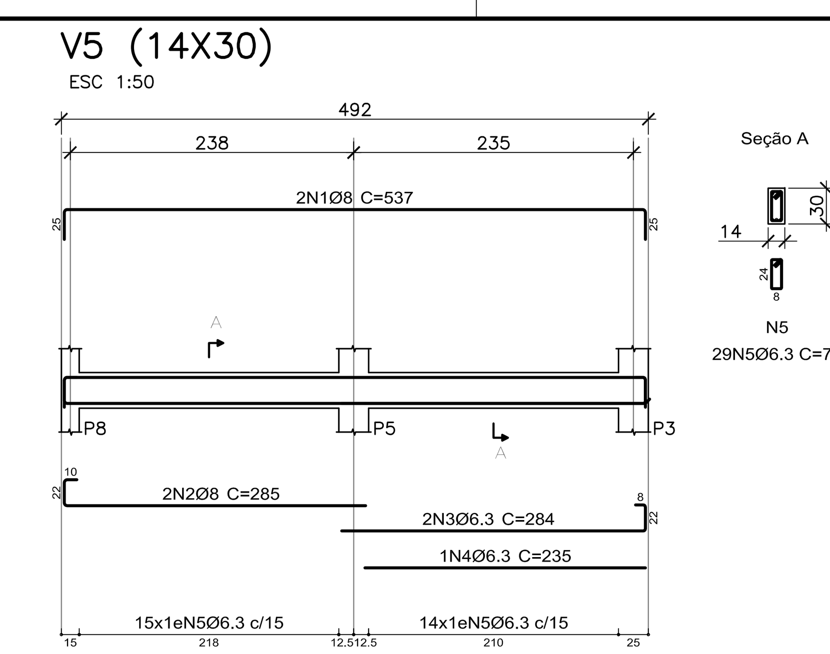

V3 (14x30)
ESC 1:50

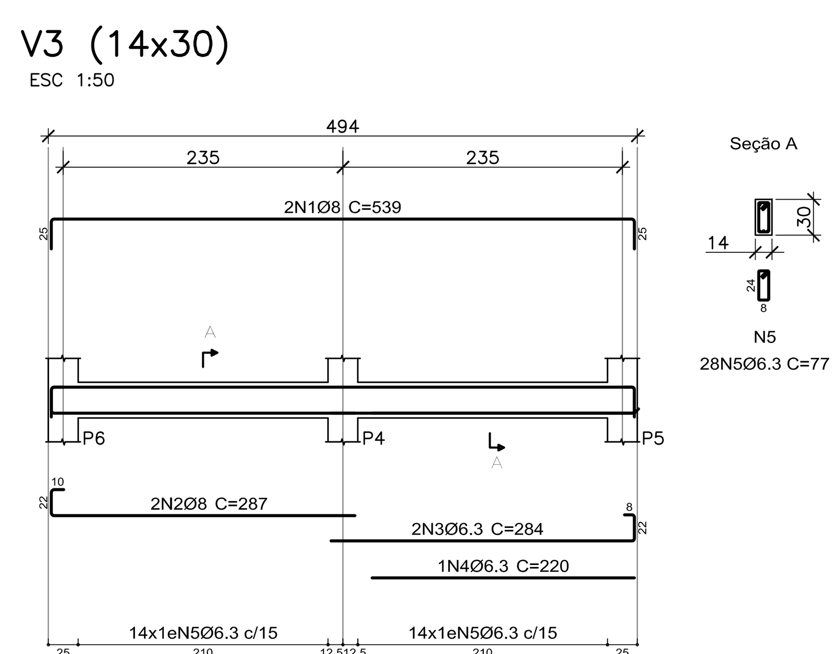

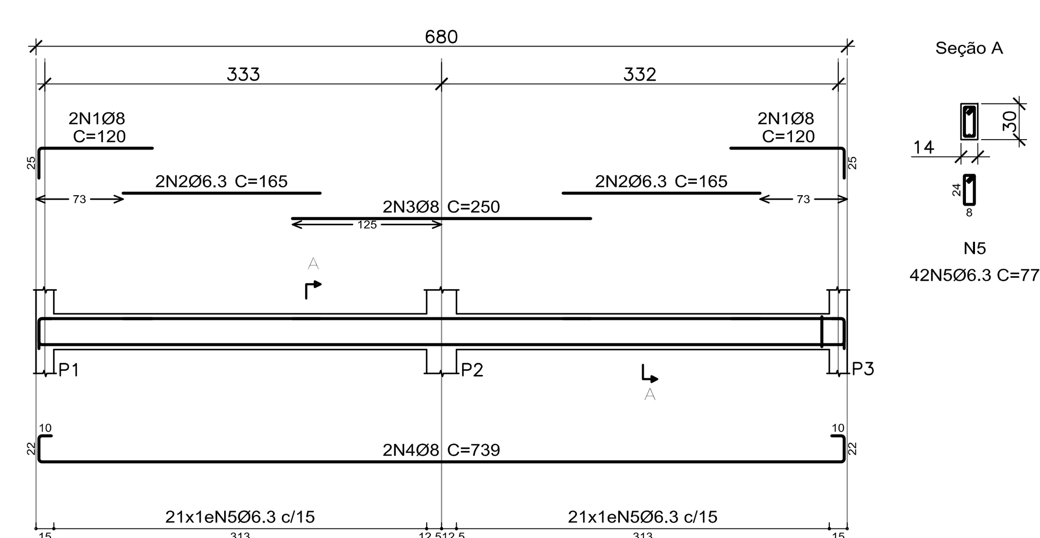

Elemento	Pos.	Diam.	Q.	Dob. (cm)	Reta (cm)	Dob. (cm)	Comp. (cm)	Total (cm)	CA-50 (kg)
Armadura longitudinal inferior	1	Ø6.3	68	12	873	12	897	60996	149.4
								Total+10%:	164.3
Armadura transversal inferior	2	Ø6.3	88	12	684	12	708	62304	152.6
								Total+10%:	167.9
Armadura longitudinal superior	3	Ø6.3	68	16	873	16	905	61540	150.7
								Total+10%:	165.8
Armadura transversal superior	4	Ø6.3	88	16	684	16	716	63008	154.3
								Total+10%:	169.7
								Ø6.3:	667.7
								Total:	667.7

Elemento	Pos.	Diam.	Q.	Comp. (cm)	Total (cm)	CA-50 (kg)
P2=P3=P4=P5=P6 P7=P8=P1	1	Ø6.3	8	200	1600	3.9
	2	Ø6.3	46	91	4186	10.3
					Total+10%:	15.6
					(x8):	124.8
					Ø6.3:	124.8
					Ø8:	0.0
					Total:	124.8

RESUMO DO AÇO

AÇO	Ø mm	COMPRIM. m	Kg/m	MASSA Kg.
CA50	6.3	3318,12	0.25	829
	8	60,7	0.40	24,3
	10	163,5	0.63	103
	12,5	20,8	0.96	20
	16	4,5	1.58	7,1
MASSA TOTAL CA50 (Kg.)				**938,4**

Elemento	Pos.	Diam.	Q.	Comp. (cm)	Total (cm)	CA-50 (kg)
V 5	1	Ø8	2	537	1074	4.2
	2	Ø8	2	285	570	2.3
	3	Ø6.3	2	284	568	1.4
	4	Ø6.3	1	235	235	0.6
	5	Ø6.3	29	78	2262	5.5
					Total+10%:	15.4
V 2	1	Ø10	2	380	760	4.7
	2	Ø6.3	2	230	460	1.1
	3	Ø8	2	160	320	1.3
	4	Ø6.3	2	737	1474	3.6
	5	Ø6.3	1	120	120	0.3
	6	Ø10	1	390	390	2.4
	7	Ø6.3	42	78	3276	8.0
					Total+10%:	23.5
V 1	1	Ø8	4	120	480	1.9
	2	Ø6.3	4	165	660	1.6
	3	Ø8	2	250	500	2.0
	4	Ø8	2	739	1478	5.8
	5	Ø6.3	42	78	3276	8.0
					Total+10%:	21.2
V 3	1	Ø8	2	539	1078	4.3
	2	Ø8	2	287	574	2.3
	3	Ø6.3	2	284	568	1.4
	4	Ø6.3	1	220	220	0.5
	5	Ø6.3	28	78	2184	5.3
					Total+10%:	15.2
V 4	1	Ø10	1	125	125	0.8
	2	Ø6.3	2	510	1020	2.5
	3	Ø10	2	535	1070	6.6
	4	Ø16	1	445	445	7.0
	5	Ø6.3	26	100	2600	6.4
					Total+10%:	25.6
					Ø6.3:	50.7
					Ø8:	26.6
					Total:	100.9

Elemento	Pos.	Diam.	Q.	Comp. (cm)	Total (cm)	CA-50 (kg)
P1=P3=P4=P5=P6	1	Ø10	4	425	1700	10.5
	2	Ø6.3	32	69	2208	5.4
	3	Ø10	4	75	300	1.8
	4	Ø6.3	3	63	189	0.5
					Total+10%:	20.0
					(x5):	100.0
P7=P8	1	Ø10	4	425	1700	10.5
	2	Ø6.3	32	69	2208	5.4
	3	Ø10	4	75	300	1.8
	4	Ø6.3	3	63	189	0.5
					Total+10%:	20.0
					(x2):	40.0
P2	1	Ø12.5	4	435	1740	16.8
	2	Ø6.3	26	69	1794	4.4
	3	Ø12.5	4	85	340	3.3
	4	Ø6.3	3	62	186	0.5
					Total+10%:	27.5
					Ø6.3:	50.9
					Ø8:	0.0
					Ø10:	94.5
					Ø12.5:	22.1
					Ø16:	0.0
					Total:	167.5

P1=P3=P4=P5=P6
ESC 1:50

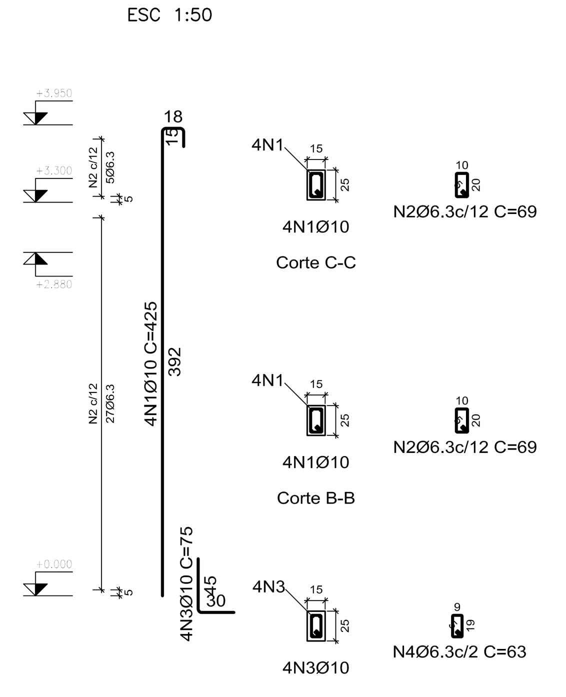

P2
ESC 1:50

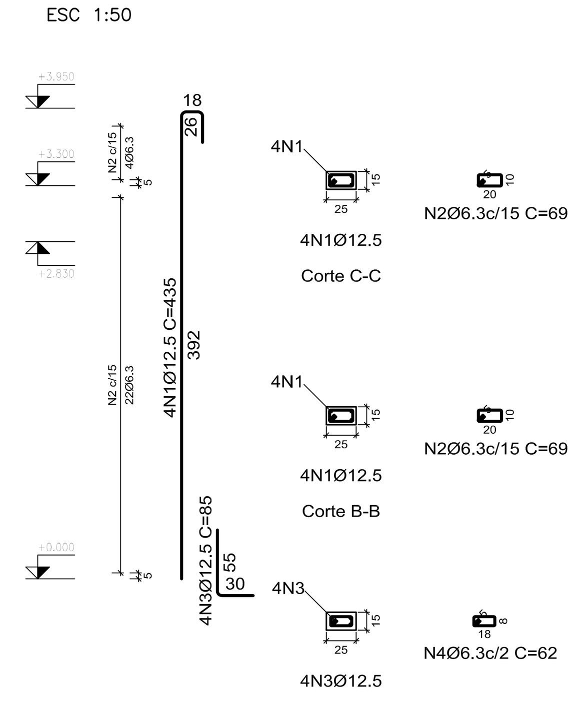

P7=P8
ESC 1:50

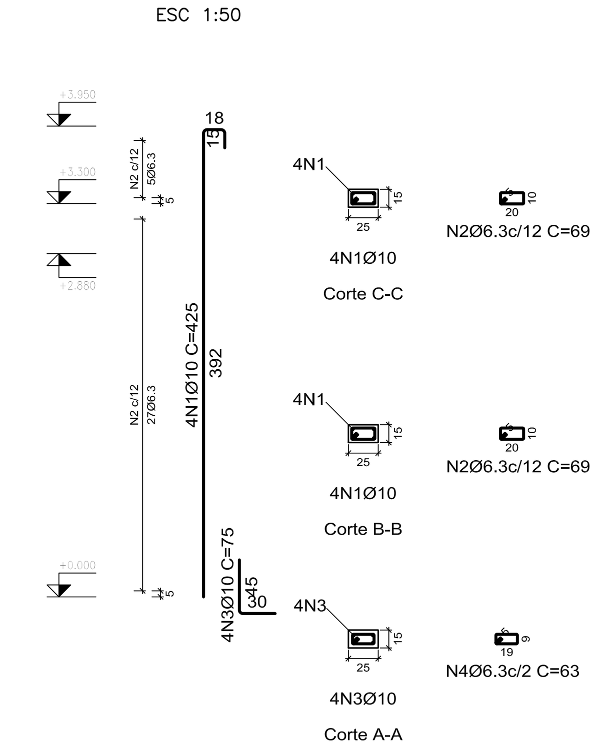

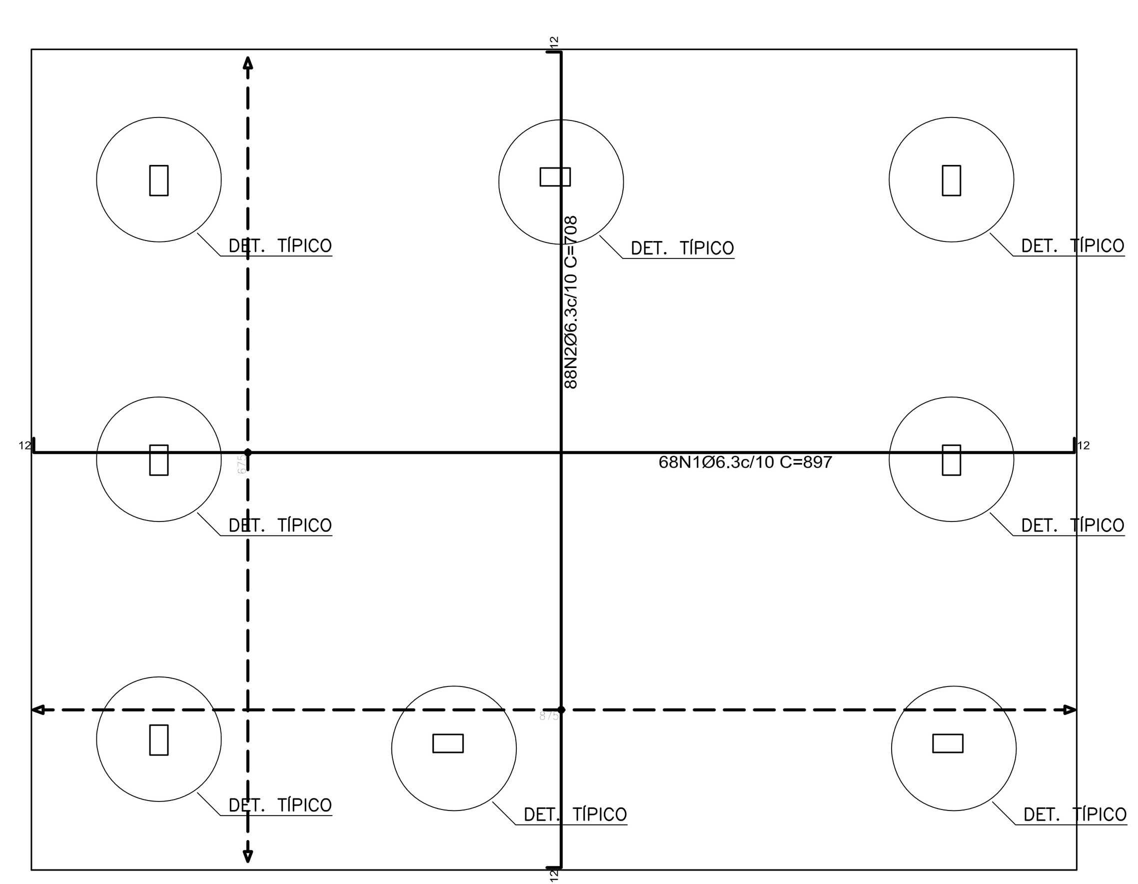

RADIER:ARMADURA INFERIOR
ESCALA 1:50
COTAS EM cm

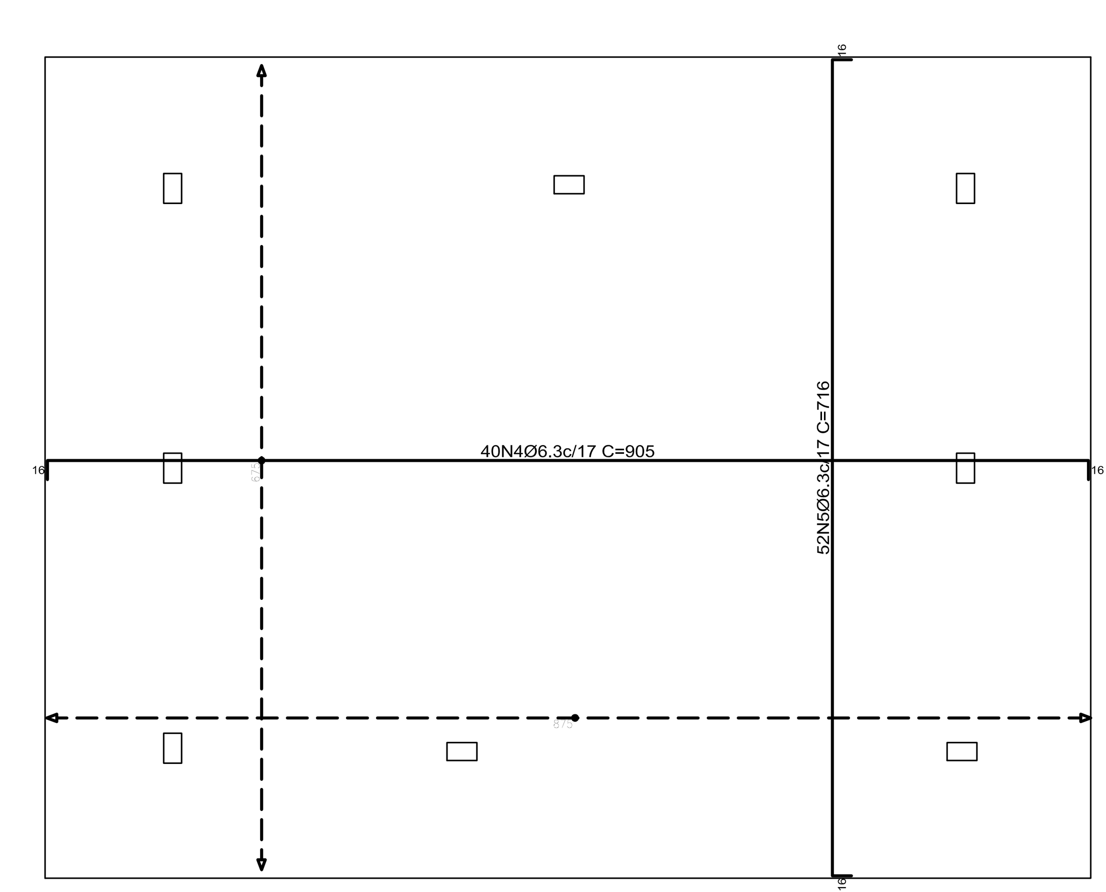

RADIER:ARMADURA SUPERIOR
ESCALA 1:50
COTAS EM cm

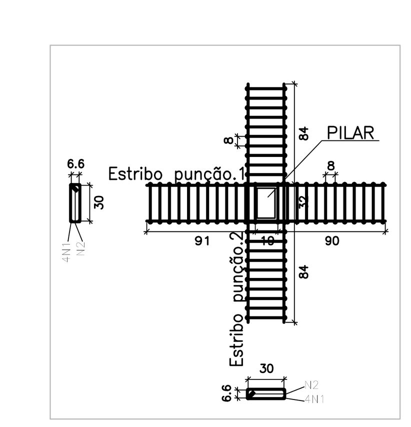

DET. TÍPICO ARMADURA DE PUNÇÃO(8x)
ESCALA 1:50
COTAS EM cm

PLANTA CHAVE

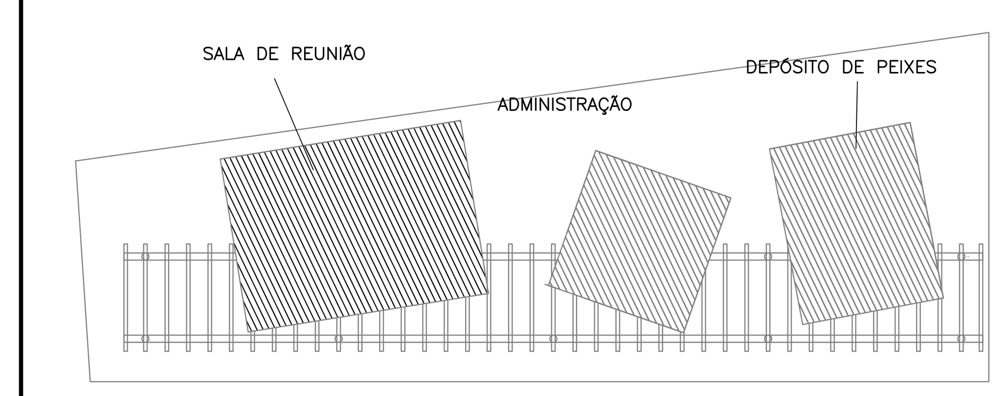

DOCUMENTOS DE REFERÊNCIA

1 – PLANO URBANÍSTICO CANTO DE ITAIPU – PREFEITURA DE NITERÓI – ESTUDO AR7
2 – DE-H04-J04-0013 – PROJETO DE ESTRUTURAS – SALA DE REUNIÃO – PARTE 1

LEGENDAS

NOTAS GERAIS

1– MEDIDAS EM cm, NÍVEIS EM m E BITOLAS mm;

2– CONCRETO ESTRUTURAL (CAA III):
– fck ≥ 35MPa
– FATOR ÁGUA/CIMENTO ≤ 0,55
– CONSUMO DE CIMENTO ≥ 320 Kg/m³
– DIMENSÃO MÁXIMA DO AGREGADO ≤19mm

4– AÇO: CA–50 / CA–60;

3– COBRIMENTO: CONFORME INDICADO;

5– MOLHAR AS FORMAS ANTES DA CONCRETAGEM;

6– USAR ESPAÇADORES PARA GARANTIR RECOBRIMENTO DO AÇO;

REV.	DATA	DESCRIÇÃO	EXEC.	VERIF.	APROV.
0	22/11/18	PARA APROVAÇÃO	PMA	PVC	HVA

ÍNDICE DE REVISÕES

PLANAVE S.A. Estudos e Projetos de Engenharia

OPERAÇÃO: 1.17.195 | OS/OSA: 01/00 | NÚMERO PLANAVE: DE–H04–J04–0014 | REVISÃO: 0

CONTRATO: SEXEC Nº009/2018 | ARQUIVO: DEH04J04001401.DWG

PREFEITURA NITERÓI FEITA POR VOCÊ — EXECUTIVA — PRÓ-SUSTENTÁVEL — CAF BANCO DE DESENVOLVIMENTO DA AMÉRICA LATINA

CLIENTE: MUNICÍPIO DE NITERÓI

TÍTULO: PROGRAMA REGIÃO OCEÂNICA SUSTENTÁVEL – PRÓ–SUSTENTÁVEL
PROJETO CANTO DE ITAIPU
PROJETO DE ESTRUTURAS – SALA DE REUNIÃO – PARTE 2

ESCALA: INDICADA | NÚMERO CLIENTE: UGP–CAF–NIT–0043 | REV.: 0